# Cilpa ar saskrūvējamu žņaugu KK-100

**Preces apraksts**



Kombinācija no skavas un cilpas. Pielietošanai liftos un vinčās. Ir pagarinātas skrūves vītnes, lai atvieglotu montāžu.

*Pirms galīgās skrūvju pievilkšanas pārliecinieties vai trose kārtīgi iegulst cilpas rievā.*

... *Read more*

**Materiāls:** Lietais tērauds. Skrūves un uzgriežņi 8 klase.
**Pārklājums:** Karsti cinkots
**Piezīme:** Pievelkot uzgriežņus, pārliecinieties, ka tērauda trose ir stingri nostiprināta gropē.
**Uzmanību:** Iepazīstaties ar lietošanas instrukciju pirms lietošanas.

**Certex Latvija**
info@certex.lv
+371 67611882

© November 2026 - All Rights Reserved

# Cilpa ar saskrūvējamu žņaugu KK-100

## Rasējums

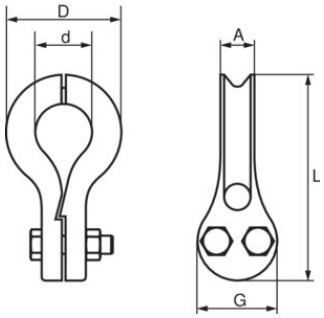


## Tehniskā informācija

| Artikula Nr. | Troses diametrs mm | A mm | D mm | d mm | G mm | L mm |
|---|---|---|---|---|---|---|
| 123100600100 | 5-6 | 12 | 36 | 16 | 26 | 74 |
| 123100950100 | 7-9.5 | 18 | 54 | 24 | 40 | 104 |
| 123101250100 | 10-12.5 | 25 | 74 | 30 | 58 | 144 |

Certex Latvija
info@certex.lv
+371 67611882
© November 2026 - All Rights Reserved